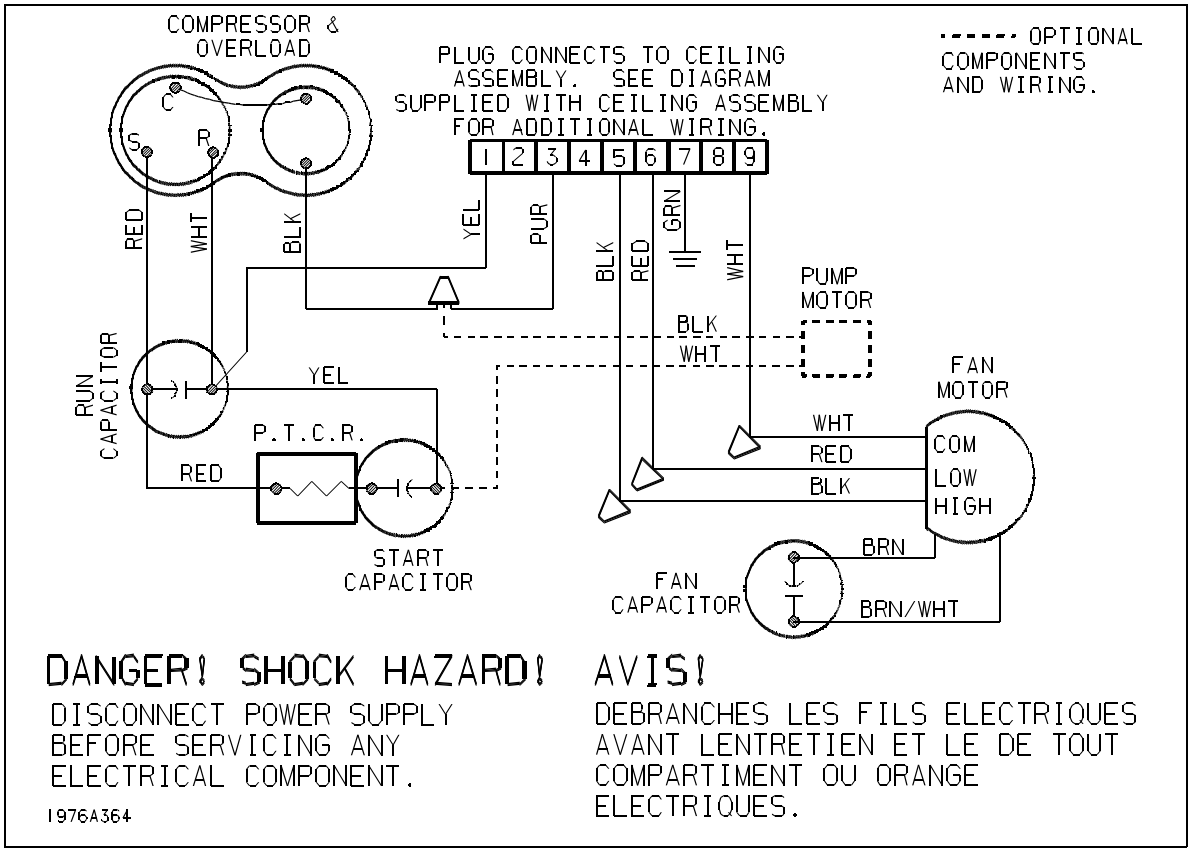

DANGER! SHOCK HAZARD!

DISCONNECT POWER SUPPLY
BEFORE SERVICING ANY
ELECTRICAL COMPONENT.

AVIS!

DEBRANCHES LES FILS ELECTRIQUES
AVANT LENTRETIEN ET LE DE TOUT
COMPARTIMENT OU ORANGE
ELECTRIQUES.

1976A364